６年生男子の部

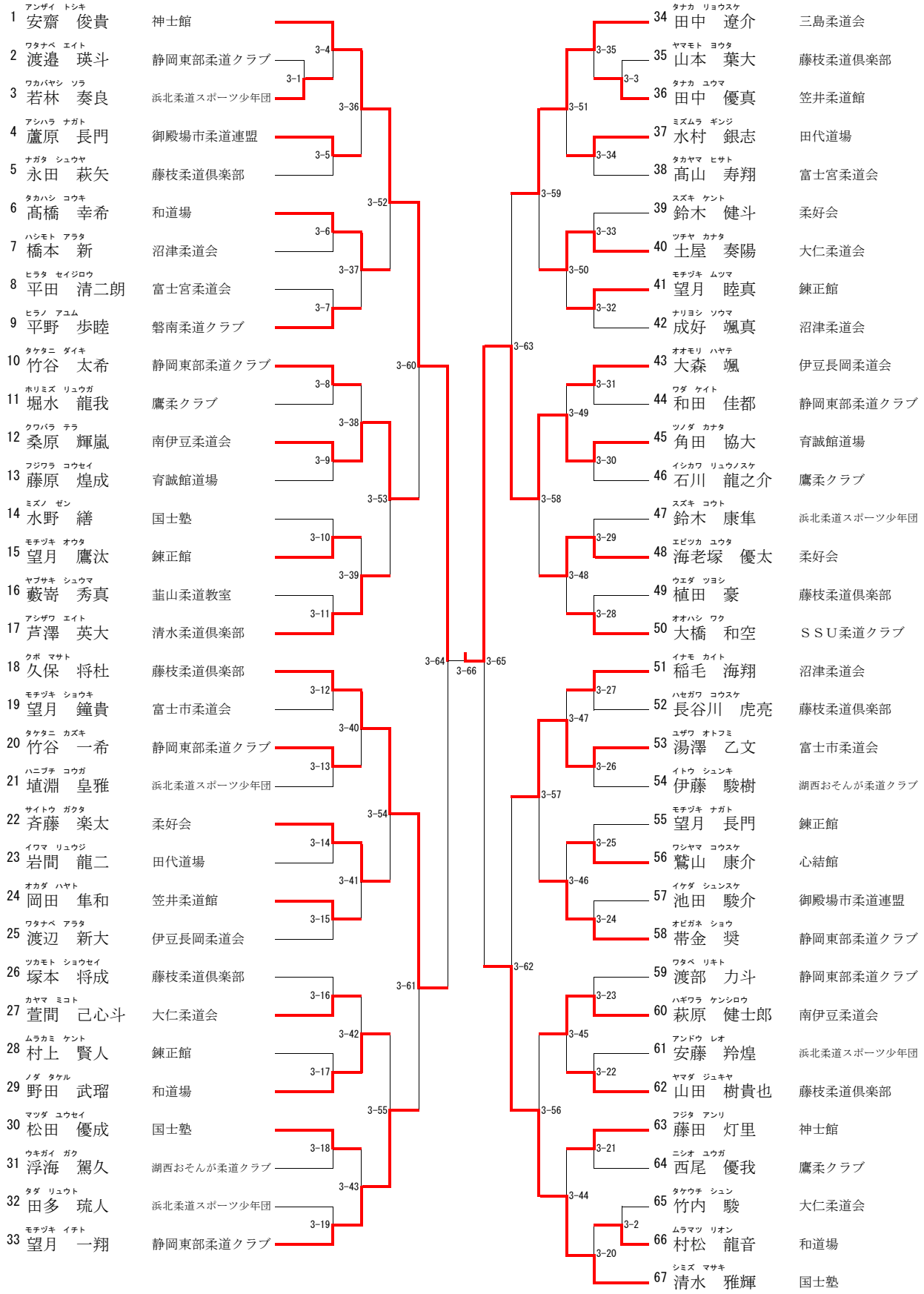
1 アンザイ トシキ 安齋 俊貴 神士館
2 ワタナベ エイト 渡邉 瑛斗 静岡東部柔道クラブ
3 ワカバヤシ ソラ 若林 奏良 浜北柔道スポーツ少年団
4 アシハラ ナガト 蘆原 長門 御殿場市柔道連盟
5 ナガタ シュウヤ 永田 萩矢 藤枝柔道倶楽部
6 タカハシ コウキ 髙橋 幸希 和道場
7 ハシモト アラタ 橋本 新 沼津柔道会
8 ヒラタ セイジロウ 平田 清二朗 富士宮柔道会
9 ヒラノ アユム 平野 歩睦 磐南柔道クラブ
10 タケタニ ダイキ 竹谷 太希 静岡東部柔道クラブ
11 ホリミズ リュウガ 堀水 龍我 鷹柔クラブ
12 クワバラ テラ 桑原 輝嵐 南伊豆柔道会
13 フジワラ コウセイ 藤原 煌成 育誠館道場
14 ミズノ ゼン 水野 繕 国士塾
15 モチヅキ オウタ 望月 鷹汰 錬正館
16 ヤブサキ シュウマ 藪嵜 秀真 韮山柔道教室
17 アシザワ エイト 芦澤 英大 清水柔道倶楽部
18 クボ マサト 久保 将杜 藤枝柔道倶楽部
19 モチヅキ ショウキ 望月 鐘貴 富士市柔道会
20 タケタニ カズキ 竹谷 一希 静岡東部柔道クラブ
21 ハニブチ コウガ 埴淵 皇雅 浜北柔道スポーツ少年団
22 サイトウ ガクタ 斉藤 楽太 柔好会
23 イワマ リュウジ 岩間 龍二 田代道場
24 オカダ ハヤト 岡田 隼和 笠井柔道館
25 ワタナベ アラタ 渡辺 新大 伊豆長岡柔道会
26 ツカモト ショウセイ 塚本 将成 藤枝柔道倶楽部
27 カヤマ ミコト 萱間 己心斗 大仁柔道会
28 ムラカミ ケント 村上 賢人 錬正館
29 ノダ タケル 野田 武瑠 和道場
30 マツダ ユウセイ 松田 優成 国士塾
31 ウキガイ ガク 浮海 駕久 湖西おそんが柔道クラブ
32 タダ リュウト 田多 琉人 浜北柔道スポーツ少年団
33 モチヅキ イチト 望月 一翔 静岡東部柔道クラブ
34 タナカ リョウスケ 田中 遼介 三島柔道会
35 ヤマモト ヨウタ 山本 葉大 藤枝柔道倶楽部
36 タナカ ユウマ 田中 優真 笠井柔道館
37 ミズムラ ギンジ 水村 銀志 田代道場
38 タカヤマ ヒサト 髙山 寿翔 富士宮柔道会
39 スズキ ケント 鈴木 健斗 柔好会
40 ツチヤ カナタ 土屋 奏陽 大仁柔道会
41 モチヅキ ムツマ 望月 睦真 錬正館
42 ナリヨシ ソウマ 成好 颯真 沼津柔道会
43 オオモリ ハヤテ 大森 颯 伊豆長岡柔道会
44 ワダ ケイト 和田 佳都 静岡東部柔道クラブ
45 ツノダ カナタ 角田 協大 育誠館道場
46 イシカワ リュウノスケ 石川 龍之介 鷹柔クラブ
47 スズキ コウト 鈴木 康隼 浜北柔道スポーツ少年団
48 エビツカ ユウタ 海老塚 優太 柔好会
49 ウエダ ツヨシ 植田 豪 藤枝柔道倶楽部
50 オオハシ ワク 大橋 和空 ＳＳＵ柔道クラブ
51 イナモ カイト 稲毛 海翔 沼津柔道会
52 ハセガワ コウスケ 長谷川 虎亮 藤枝柔道倶楽部
53 ユザワ オトフミ 湯澤 乙文 富士市柔道会
54 イトウ シュンキ 伊藤 駿樹 湖西おそんが柔道クラブ
55 モチヅキ ナガト 望月 長門 錬正館
56 ワシヤマ コウスケ 鷲山 康介 心結館
57 イケダ シュンスケ 池田 駿介 御殿場市柔道連盟
58 オビガネ ショウ 帯金 奨 静岡東部柔道クラブ
59 ワタベ リキト 渡部 力斗 静岡東部柔道クラブ
60 ハギワラ ケンシロウ 萩原 健士郎 南伊豆柔道会
61 アンドウ レオ 安藤 羚煌 浜北柔道スポーツ少年団
62 ヤマダ ジュキヤ 山田 樹貴也 藤枝柔道倶楽部
63 フジタ アンリ 藤田 灯里 神士館
64 ニシオ ユウガ 西尾 優我 鷹柔クラブ
65 タケウチ シュン 竹内 駿 大仁柔道会
66 ムラマツ リオン 村松 龍音 和道場
67 シミズ マサキ 清水 雅輝 国士塾
3-1 3-2 3-3 3-4 3-5 3-6 3-7 3-8 3-9 3-10 3-11 3-12 3-13 3-14 3-15 3-16 3-17 3-18 3-19 3-20 3-21 3-22 3-23 3-24 3-25 3-26 3-27 3-28 3-29 3-30 3-31 3-32 3-33 3-34 3-35 3-36 3-37 3-38 3-39 3-40 3-41 3-42 3-43 3-44 3-45 3-46 3-47 3-48 3-49 3-50 3-51 3-52 3-53 3-54 3-55 3-56 3-57 3-58 3-59 3-60 3-61 3-62 3-63 3-64 3-65 3-66